SIMPROVE YOUR PROCESS

FOCUS-1 – LA **VANNE DE MESURE INTELLIGENTE** POUR LE CONTRÔLE DU DÉBIT, DE LA PRESSION ET DU PROCESS

reddot winner 2020

FOCUS-ON

A SAMSON & KROHNE COMPANY

SIMPLIFY
SIMPLIFIER
L'INGÉNIERIE ET L'INSTALLATION
DES BOUCLES DE RÉGULATION

&

IMPROVE
AMÉLIORER LA QUALITÉ
DE LA RÉGULATION ET
LA DISPONIBILITÉ DE L'INSTALLATION

FOCUS-1 intègre une vanne de régulation, un débitmètre, des capteurs de pression et de température, ainsi que la puissance de calcul dans un seul appareil.

La vanne de mesure intelligente remplace les installations de contrôle traditionnelles avec capteur, vanne et des fonctionnalités de contrôle.
Il permet d'améliorer la qualité de régulation et le temps de fonctionnement de l'usine en simplifiant l'installation et les efforts d'ingénierie.

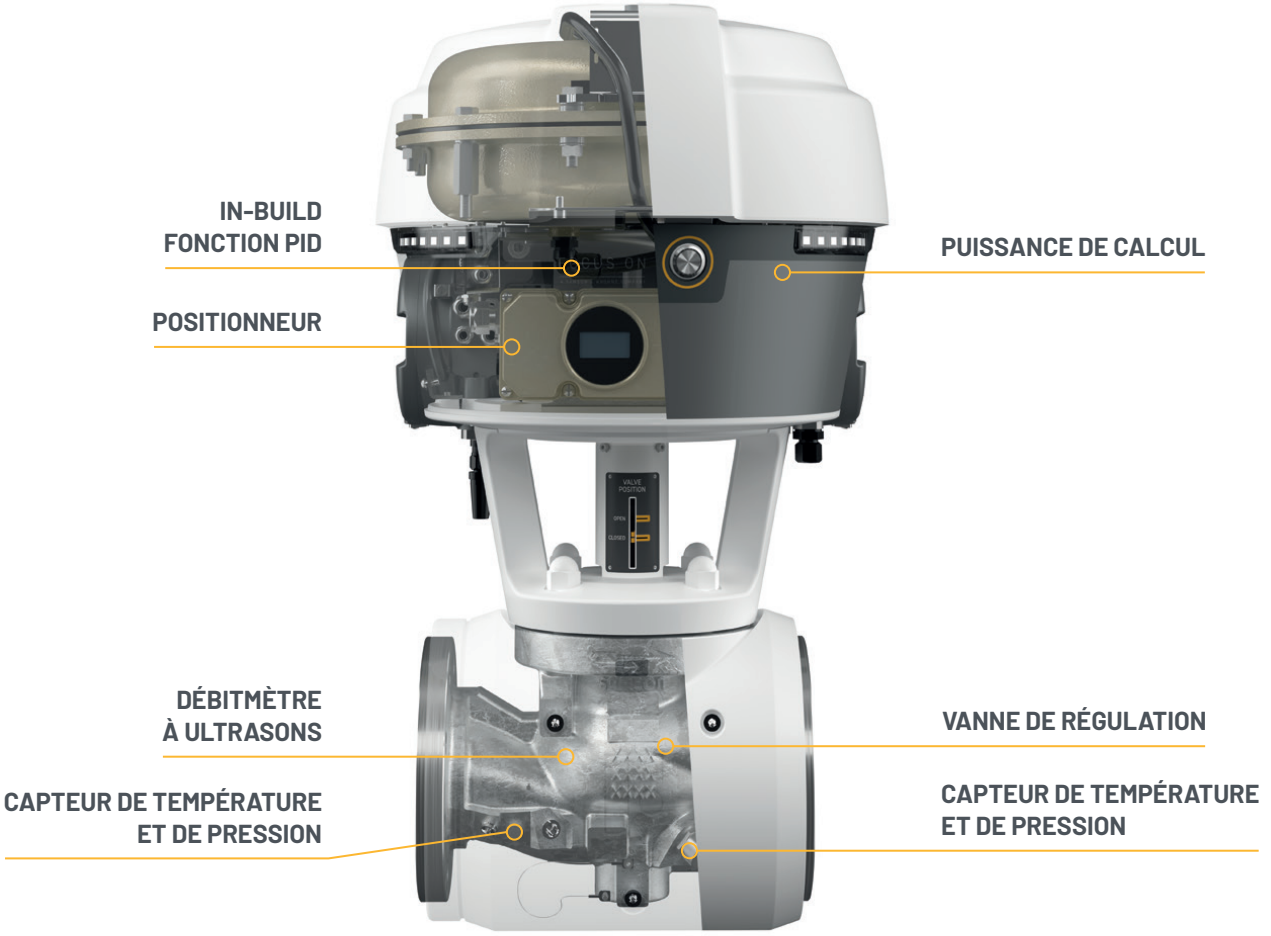

SIMPLIFIER L'INGÉNIERIE, L'INSTALLATION ET LA MISE EN SERVICE

TRANSPARENCE MAXIMALE DES PROCESS ET DES COÛTS

Les installations traditionnelles pour les tâches de contrôle dans les usines de procédés se composent généralement de plusieurs capteurs, d'une vanne de régulation et d'un système de commande numérique avec des algorithmes de contrôle. L'opérateur dépend du bon fonctionnement de tous ces composants pour garantir la qualité du process.

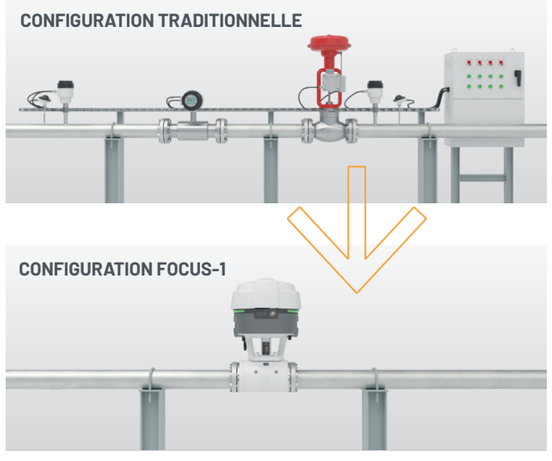

En **combinant tous ces composants en un seul appareil,** la FOCUS-1 simplifie considérablement l'installation et réduit le nombre de brides, de câbles et de points d'entrée/sortie.

En outre, les efforts de mise en service sont également fortement simplifiés, car **tous les algorithmes de contrôle sont mis en œuvre dans la FOCUS-1.** Seul un point de consigne doit être envoyé du DCS au FOCUS-1. En outre, il suffit d'un seul élément au lieu de plusieurs pour concevoir, installer et mettre en service le système.

SIMPLIFIER ET **AMÉLIORER** LA RÉGULATION DU PROCESS

UTILISATION FLEXIBLE EN FONCTION DE VOS BESOINS DE RÉGULATION

FOCUS-1 permet en principe trois modes de fonctionnement :

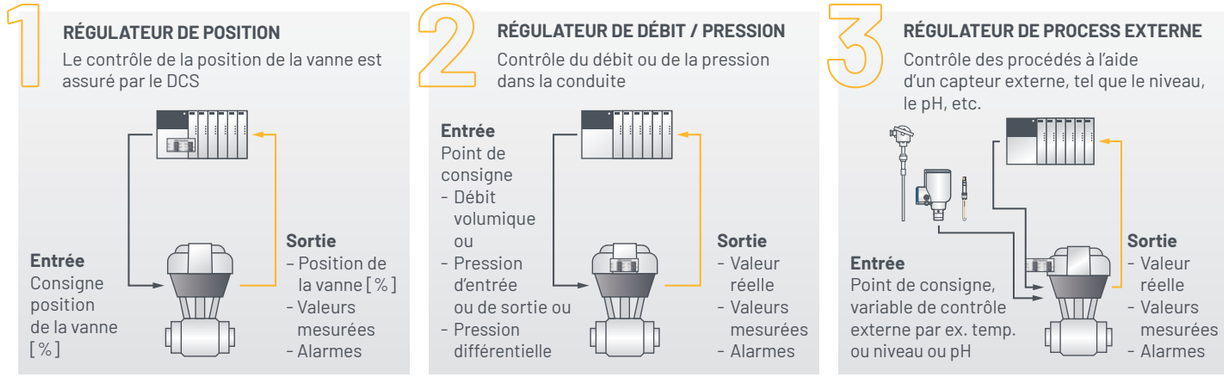

UNE PLUS GRANDE PRÉCISION POUR UNE QUALITÉ DE RÉGULATION AMÉLIORÉE

Toute tâche de régulation est simplifiée et améliorée en même temps : comme toutes les fonctions de régulation (PID), les capteurs et la vanne sont intégrés dans la FOCUS-1, la précision du système et donc la qualité de régulation sont nettement améliorées :

- **Les points de consigne** peuvent être atteints **plus rapidement**
- **Les écarts de régulation finale peuvent être minimisés**
- **Les dépassements** dans la régulation contrôle peuvent être **réduits** au minimum

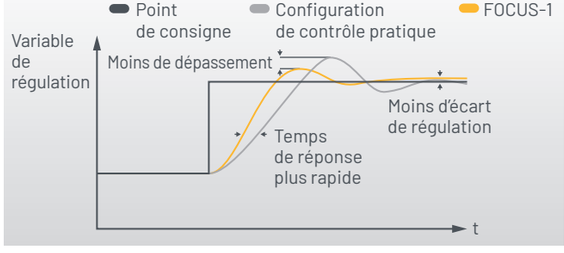

APPLICATIONS TYPES

- **Contrôle de la pression**, par ex. dans les réseaux d'approvisionnement en eau, l'injection de liquides
- **Contrôle du débit**, par ex. contrôle du ratio de l'approvisionnement en produits, entrée directe de débit
- **Contrôle du niveau**, pour le stockage de liquides ou le déplacement rapide de produits entre les réservoirs
- **Contrôle de la température**, par ex. échangeurs de chaleur

AMÉLIORER LA DISPONIBILITÉ DES INSTALLATIONS

COMBINAISON UNIQUE DE TECHNOLOGIES ÉPROUVÉES, DE LA REDONDANCE ET DES DIAGNOSTICS

Lors de la conception de la FOCUS-1, la priorité absolue a été donnée à la fiabilité de l'appareil afin de garantir une disponibilité maximale de l'installation. Trois mesures ont permis d'atteindre cet objectif :

Tous les composants tels que l'actionnement pneumatique, le positionneur, la vanne et les capteurs de mesure sont des **appareils standard SAMSON & KROHNE**, utilisés avec succès depuis des décennies.

Tous les capteurs sont conçus de manière redondante. Le **modèle de jumeau numérique** peut détecter et remplacer tout écart de capteur en quelques millisecondes, ce qui permet à la FOCUS-1 de rester opérationnelle.

Mise en œuvre de **fonctions de diagnostic sophistiquées :**
- Détection de la cavitation
- Détection de fuites au niveau des vannes

La combinaison des éléments ci-dessus garantit le temps de fonctionnement le plus élevé possible l'installation, grâce à la technologie disponible aujourd'hui.

CARACTÉRISTIQUES TECHNIQUES

Fluides	Liquides avec < 2 % de gaz, < 5 % de solides
Diamètre nominal	DN 50, 80, 100 /2, 3, 4"
Temp. du process	-40...+ 180°C / -40...+356°F
Pression max.	40 bar / 580,1 psi
Communication	4...20 mA + HART® 7, Ethernet (TCP/IP), PROFINET™, WiFi
Agréments/Normes	ATEX, IECEX, FM, NAMUR

RÉFÉRENCES

ArcelorMittal · ardo · CABB · Corbion · dynea · HEROS · NOBIAN · SRC

„Toutes les mesures effectuées dans le petit couvercle blanc de l'appareil nous apportent plus d'informations que par le passé..."

EDWIN LOOS – Directeur technique, SRC

FOCUS-ON
LA SOCIÉTÉ À L'ORIGINE DE LA FOCUS-1

FOCUS-ON est une entreprise créée pour développer, produire et commercialiser des solutions de contrôle autonome pour les environnements de l'industrie de procédés 4.0. Il s'agit d'une collaboration unique entre deux entreprises de premier plan, SAMSON et KROHNE, actives respectivement dans le secteur des vannes industrielles et des instruments de mesure.

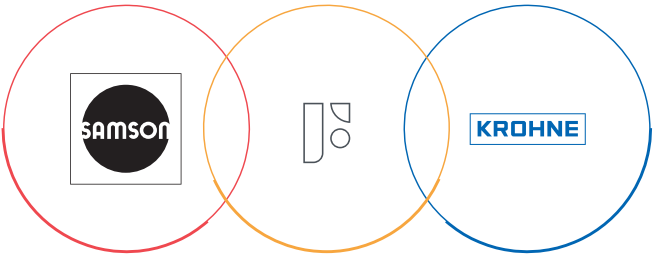

Cette joint-venture à parts égales suit une vision claire : fournir des technologies révolutionnaires et en rupture qui combinent des éléments de régulation et de mesure pour simplifier les installations et réduire les coûts d'investissement et d'exploitation.

Découvrez la FOCUS-1

Site internet

Youtube

LinkedIn

FOCUS-ON VoF
Kerkeplaat 12
3313 LC Dordrecht
Pays-Bas

Tél.: +31 682633713
info@fon-p.com
focus-on-process.com

© FOCUS-ON VoF 07/2023 – FLY FOCUS-1 R03-fr